NEW
XPANDER
EXPAND YOUR POSSIBILITIES
MITSUBISHI
MOTORS
Drive your Ambition
XPANDER

LET'S START THE NEXT JOURNEY

การเดินทางครั้งใหม่ สู่จุดหมายที่ไกลกว่า

ค้นพบประสบการณ์การเดินทางรูปแบบใหม่ ที่เป็นไปได้มากกว่าเดิมกับ
NEW XPANDER ยนตรกรรมที่ขยายความเป็นไปได้ ให้ทุกช่วงของชีวิต

XPANDER
XPANDER

OUTSTANDING EXPRESSION

สะดุดตาทุกครั้งที่พบเห็น

ADVANCED DYNAMIC SHIELD DESIGN

มอบสมรรถนะที่ยอดเยี่ยม
ตามหลักอากาศพลศาสตร์
พร้อมความปลอดภัยสูงสุด

LED L-ILLUMINATION TUBE TAIL LIGHTS with LED HIGH-MOUNT STOP LAMP

ไฟท้าย LED L-ILLUMINATION TUBE
พร้อมไฟเบรกดวงที่ 3 แบบ LED

XPANDER

FOR THE PRECIOUS MOMENTS

สร้างมาเพื่อความสุขหลากหลายรูปแบบ

ด้วยคอนเซ็ปต์การออกแบบตามหลัก **OMOTENASHI** ใส่ใจทุกรายละเอียด เพื่อประโยชน์สูงสุดในการใช้งาน มาพร้อมห้องโดยสารกว้างขวาง รองรับผู้โดยสารมากสุด **7** ที่นั่ง สร้างช่วงเวลาดีๆ ได้ไม่จำกัด

ภาพ: ห้องโดยสารรุ่น GT

7 FLEXIBLE SEATS

เบาะที่นั่งปรับพับได้หลายรูปแบบ ให้คุณจัดสรรพื้นที่บรรทุกสัมภาระภายในห้องโดยสารได้ตามต้องการ

- พนักพิงหลังเบาะที่นั่งแถวที่ 2 แยกพับแบบ 40 : 20 : 40 เบาะที่นั่งแถวที่ 3 พับแนวราบ
- เบาะที่นั่งแถวที่ 2 และ 3 แยกพับอิสระซ้าย-ขวา
- เบาะที่นั่งแถวที่ 3 แยกพับอิสระแบบ 50 : 50

CRUISE CONTROL*

ระบบล็อกความเร็วบนพวงมาลัย
ลดความเมื่อยล้าเมื่อขับขี่ทางไกล

POWER SOCKETS

สะดวกสบายด้วยช่องจ่ายกระแสไฟฟ้า DC12 โวลต์ มากถึง 3 ตำแหน่ง

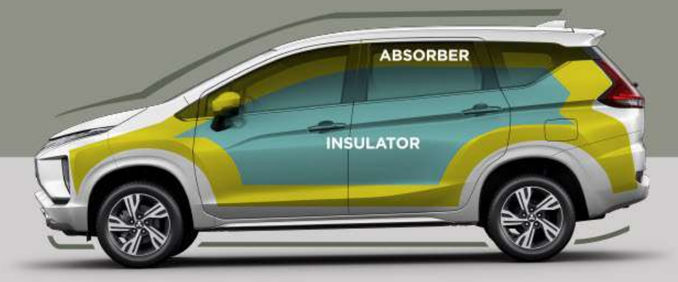

QUIET & RELAXING

ให้ทุกการเดินทางราบรื่น ด้วยวัสดุในการซับเสียงอย่างดี
ช่วยลดเสียงรบกวนจากภายนอก

*เฉพาะรุ่น GT

NEW EXPERIENCES AWAIT

- **SHARK-FIN ANTENNA***
  เสาอากาศแบบครีบฉลาม

- **16-INCH MACHINE FINISHED TWO TONE ALLOY WHEELS***
  ล้ออัลลอยทูโทน ขนาด 16 นิ้ว

*เฉพาะรุ่น GT

XPANDER
205 mm*

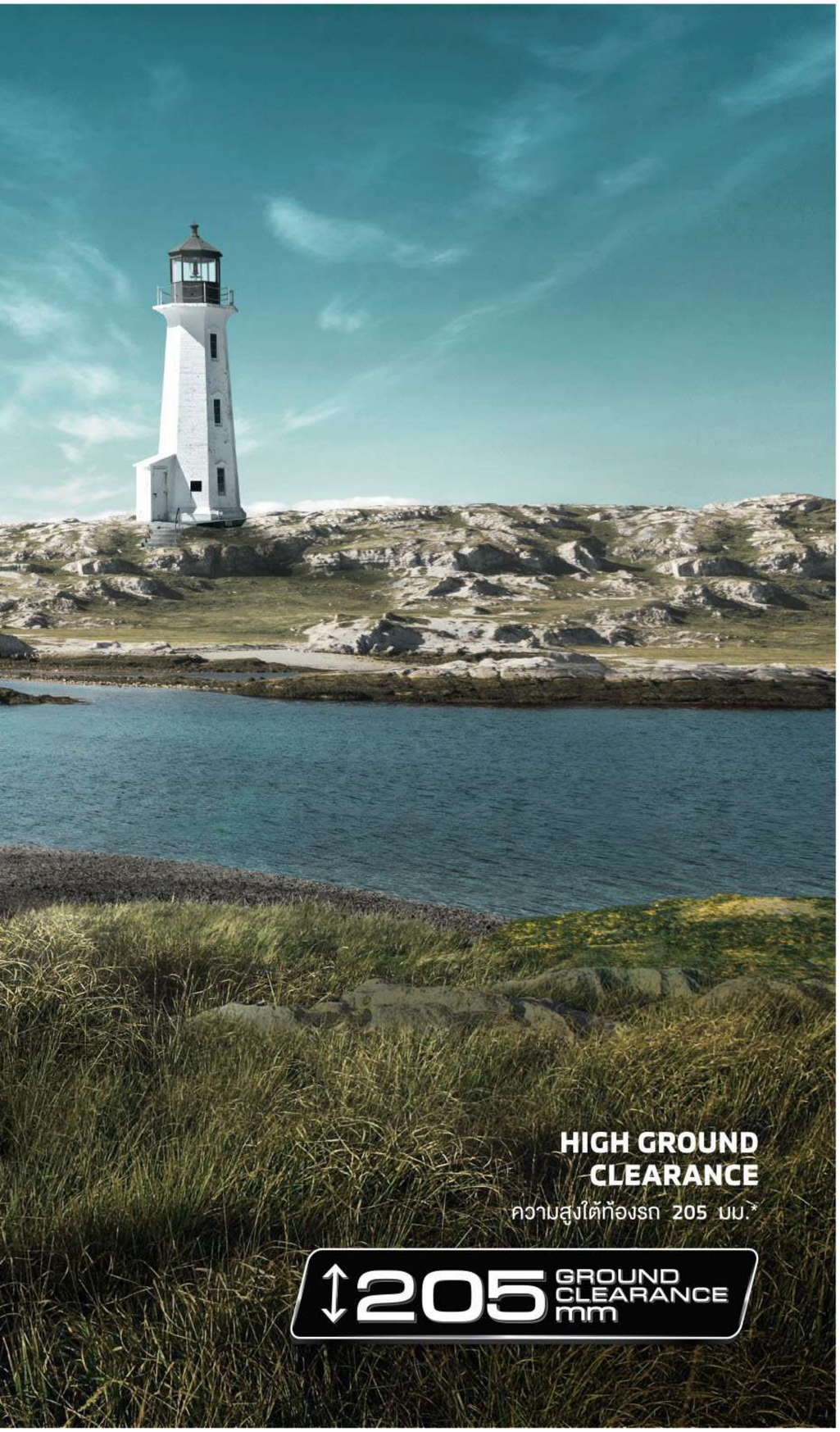

READY FOR NEW DESTINATIONS

พร้อมสำหรับทุกจุดหมาย

MINIMUM TURNING RADIUS 5.2 m

รัศมีวงเลี้ยวแคบเพียง 5.2 ม.
ช่วยให้คุณเลี้ยวรถได้อย่างง่ายดาย

MIVEC

สัมผัสอัตราเร่งที่ดีเยี่ยม ที่มาพร้อมกับความประหยัดน้ำมันด้วยเครื่องยนต์เบนซิน **DOHC MIVEC 1.5** ลิตร ให้กำลังสูงสุด **105** แรงม้าที่ **6,000** รอบ/นาที แรงบิดสูงสุด **141** นิวตัน - เมตร ที่ **4,000** รอบ/นาที พร้อมระบบวาล์วแปรผันด้านไอดี **MIVEC (Mitsubishi Innovative Valve Timing Electronic Control System)**

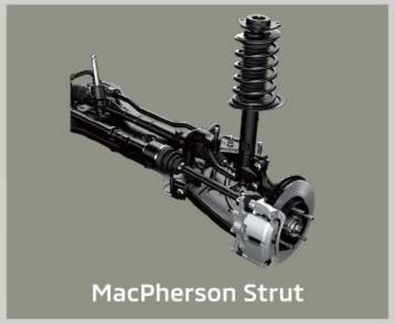

MacPherson Strut

Torsion Beam

SUSPENSION

ช่วงล่าง และระบบกันสะเทือนถูกออกแบบพิเศษ ให้การยึดเกาะถนนที่ดีเยี่ยม เพิ่มประสิทธิภาพในการขับขี่ที่มากขึ้น พร้อมให้ความนุ่มนวล นั่งสบาย

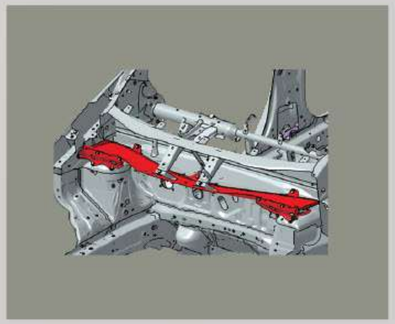

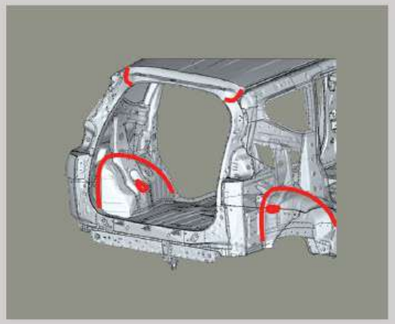

STABILITY

สตรัททาวเวอร์บาร์ขนาดใหญ่ ประกอบกับโช้คอัพหน้า และ **CROSS MEMBER** ช่วยลดการบิดตัวของตัวถัง ในขณะเข้าโค้ง และป้องกันการยุบตัวของโช้คอัพ เมื่อขับขี่ในสภาพพื้นผิวถนนขรุขระ ให้การทรงตัวที่ดีเยี่ยม เพิ่มประสิทธิภาพการเกาะถนนมากยิ่งขึ้น

*เฉพาะรุ่น GT

GO SAFE
GO FAR

เทคโนโลยีเพื่อความปลอดภัย
ที่พร้อมปกป้องทุกเส้นทาง

DUAL SRS AIRBAGS
ถุงลมนิรภัยคู่หน้า

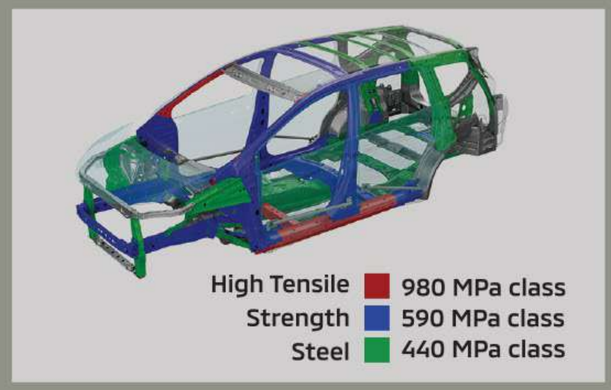

RISE BODY
ปลอดภัยสูงสุด ด้วยโครงสร้างตัวถังนิรภัยเหล็กกล้า ที่ใช้เหล็กแรงดึงสูง (HIGH TENSILE STEEL) ช่วยลดการยุบตัวของห้องโดยสาร เมื่อเกิดอุบัติเหตุ

REAR VIEW CAMERA
กล้องมองภาพด้านหลัง

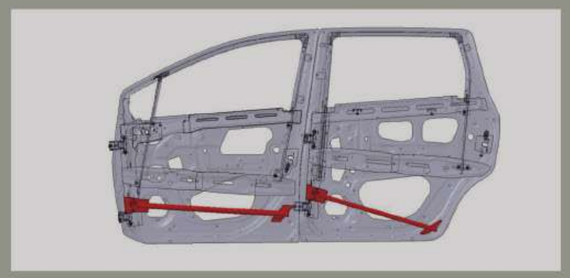

SIDE DOOR IMPACT BEAM
คานเหล็กนิรภัยป้องกันการกระแทกบริเวณแผงประตู เพื่อลดแรงปะทะจากด้านข้างให้กับผู้โดยสาร เมื่อเกิดอุบัติเหตุ

PEDESTRIAN PROTECTION
ด้วยเอกลักษณ์การออกแบบตัวถังด้านหน้า ช่วยลดความรุนแรงจากแรงกระแทกของรถที่เกิดขึ้นกับคนเดินถนน เมื่อเกิดอุบัติเหตุ

ได้รับการรับรองมาตรฐาน
การทดสอบการชนระดับ 4 ดาว
ตามเกณฑ์มาตรฐาน ด้านความปลอดภัย
อาเซียน เอ็นแคป (ASEAN NCAP)

ANTI-LOCK BRAKING SYSTEM (ABS)
ระบบเบรกแบบป้องกันล้อล็อก จะทำงานทันทีที่เหยียบเบรกกะทันหัน ช่วยให้คุณหักหลบสิ่งกีดขวางในขณะเหยียบเบรกได้อย่างทันท่วงที

ELECTRONIC BRAKE FORCE DISTRIBUTION (EBD)
ระบบกระจายแรงดันน้ำมันเบรกแบบอิเล็กทรอนิกส์ ทำงานประสานกับระบบเบรก ABS เพื่อให้เกิดการกระจายแรงเบรกอย่างเหมาะสมทั้ง 4 ล้อ ช่วยลดระยะเบรกให้สั้นลง

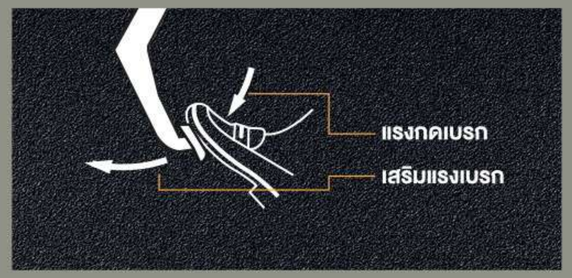

BRAKE ASSIST (BA)
ระบบเสริมแรงเบรก จะทำงานทันทีที่เหยียบเบรกกะทันหัน ระบบนี้จะช่วยเพิ่มแรงดันน้ำมันเบรกให้มากยิ่งขึ้น เพื่อช่วยให้การหยุดรถเป็นไปอย่างรวดเร็ว

ETACS
ELECTRONIC TIME AND ALARM CONTROL SYSTEM
ระบบอำนวยความสะดวก และความปลอดภัยอัจฉริยะ

COMING HOME LIGHT
ระบบไฟนำทางหลังดับเครื่องยนต์
เมื่อดึงก้านไฟเลี้ยวเข้าหาตัวภายใน 60 วินาที หลังดับเครื่องยนต์ ไฟหน้าจะอยู่ในตำแหน่งไฟต่ำ และทำงานเป็นเวลา 30 วินาที

WELCOME LIGHT
ระบบไฟสว่างอัตโนมัติเมื่อปลดล็อก
เมื่อกดปุ่มปลดล็อกบนกุญแจรีโมท ไฟหรี่และไฟท้ายจะทำงานเป็นเวลา 30 วินาที (ระบบจะทำงานเมื่อสวิตช์ชุดไฟหน้าอยู่ในตำแหน่ง OFF)

ACTIVE STABILITY CONTROL (ASC)
ระบบควบคุมเสถียรภาพการทรงตัวในสภาวะที่รถสูญเสียสมดุล เพื่อป้องกันการลื่นไถลออกนอกเส้นทาง เมื่อเข้าโค้งด้วยความเร็วสูง ถนนลื่น หรือหักหลบกะทันหัน เพื่อไม่ให้รถสูญเสียการยึดเกาะถนน

TRACTION CONTROL SYSTEM (TCL)
ระบบป้องกันล้อหมุนฟรี และควบคุมการลื่นไถล ระบบจะช่วยควบคุมการหมุนของล้ออย่างสมดุลในสภาวะถนนลื่น เพื่อไม่ให้รถสูญเสียการยึดเกาะถนน

HILL START ASSIST (HSA)
ระบบช่วยออกตัวบนทางลาดชัน ช่วยป้องกันรถไหล เมื่อต้องออกตัวบนทางลาดชัน

EMERGENCY STOP SIGNAL SYSTEM-ESS
ระบบไฟกะพริบฉุกเฉินอัตโนมัติ
ระบบจะทำงานเมื่อเบรกกะทันหัน เพื่อแจ้งเตือนรถที่อยู่ด้านหลัง

MAKE YOUR OWN SIGNATURE

สร้างตัวตนของคุณ ด้วยชุดอุปกรณ์ตกแต่งแท้

SIDE VISOR
คิ้วกันสาด

SIDE AIRDAM
ชุดตกแต่งชายกันชนข้าง

FRONT AIRDAM
ชุดตกแต่งชายกันชนหน้า

ENGINE HOOD EMBLEM
โลโก้ตกแต่งฝากระโปรงหน้า

REAR AIRDAM
ชุดตกแต่งชายกันชนหลัง

1. โลโก้ตกแต่งฝากระโปรงหน้า
   - สีโครเมียม (Chrome Color)
   - สีโครเมียมพ่นดำ (Dark Chrome Color)
2. ชุดตกแต่งชายกันชนสีเดียวกับตัวรถ
   - ด้านหน้า
   - ด้านข้าง
   - ด้านหลัง

LUGGAGE TRAY
ถาดใส่สัมภาระท้ายรถ

FUEL LID GARNISH
ชุดตกแต่งฝาถังน้ำมัน สีโครเมียม

DVR (DIGITAL VIDEO RECORDER)
กล้องบันทึกภาพด้านหน้ารถ

หมายเหตุ : • อุปกรณ์ตกแต่งแท้ รับประกัน 3 ปี หรือ 60,000 กิโลเมตร แล้วแต่ระยะใดถึงก่อน • โปรดสอบถามรายละเอียดสินค้าอุปกรณ์ตกแต่ง จากผู้จำหน่ายรถยนต์มิตซูบิชิที่ได้รับการแต่งตั้งอย่างเป็นทางการเท่านั้น

ตารางแสดงอุปกรณ์มาตรฐาน (STANDARD EQUIPMENTS)

		GLS-LTD	GT
ภายนอก (Exterior)	ไฟหน้ามัลติรีเฟล็กเตอร์ (Multi-Reflector Headlamps)	ฮาโลเจน (Halogen)	
	ไฟหรี่ LED แบบคริสตัล (Crystal LED Position Lamps)	●	
	ไฟตัดหมอกคู่หน้า (Front Fog Lamps)	–	●
	ไฟท้ายแบบ LED L-Illumination Tube (LED L-Illumination Tube Tail Lights)	●	
	กระจกบังลมหน้า แบบกันเสียงรบกวน (Front Windshield with Sound Insulation Film)	●	
	กระจกมองข้างปรับ และพับไฟฟ้า พร้อมไฟเลี้ยวแบบ LED (Electrically Controlled and Foldable Door Mirrors with LED Side Turning Lamps)	●	
	คิ้วขอบกระจกประตู (Beltline Moulding)	สีดำ (Black)	โครเมียม (Chrome)
	มือเปิดประตูด้านนอก (Outer Door Handles)	สีเดียวกับตัวรถ (Color Keyed)	โครเมียม (Chrome)
	สปอยเลอร์หลัง พร้อมไฟเบรกดวงที่ 3 แบบ LED (Rear Spoiler with LED High-Mount Stop Lamp)	●	
	เสาอากาศ แบบครีบฉลาม (Shark-Fin Antenna)	แบบเสาสั้น (Pole)	●
	ระบบปัดน้ำฝน ด้านหน้า-หลัง แบบปรับหน่วงเวลา (Front-Rear Intermittent Wiper)	●	
	ไล่ฝ้ากระจกหลัง (Rear Defroster)	●	
ภายใน (Interior)	ภายในตกแต่งวัสดุสีเงิน และแบบเปียโนแบล็ค (Silver & Piano Black Decoration)	●	
	จอแสดงผลข้อมูลอเนกประสงค์ (Multi Information Display)	●	4.2" TFT Color LCD with Animation
	มาตรวัดการขับขี่ แบบ High Contrast (High Contrast Meter)	แบบมาตรฐาน (Standard)	●
	ไฟแสดงการขับขี่ แบบประหยัด (Eco Drive Indicator)	●	
	แผงควบคุมระบบปรับอากาศด้านหลัง แบบแยกอิสระ พร้อมช่องแอร์สำหรับผู้โดยสารตอนหลัง (Rear Climate Control with Air Ventilation Outlet)	●	
	กระจกหน้าต่างไฟฟ้า พร้อมปรับขึ้น-ลง อัตโนมัติด้านคนขับ (Power Windows with One Touch Operate at Driver's Side)	●	
	พวงมาลัยปรับระดับสูง-ต่ำ และปรับเข้า-ออก (Tilt-Telescopic Adjustable Steering Column)	●	
	พวงมาลัย หัวเกียร์ และเบรกมือหุ้มหนัง (Leather Wrapped Steering Wheel, Shift Knob and Parking Brake Grip)	–	●
	สวิตช์ควบคุมระบบเครื่องเสียง บนพวงมาลัย (Steering Wheel Remote Control Switch)	●	
	ปุ่มรับสาย-วางสายโทรศัพท์ บนพวงมาลัย (Steering Wheel with Hand Free Switch)	–	●
	ระบบล็อกความเร็วบนพวงมาลัย (Cruise Control System)	–	●
	กุญแจอัจฉริยะ KOS พร้อมปุ่มสตาร์ทเครื่องยนต์ (Keyless Operation System and One Touch Start Button)	กุญแจรีโมท (Keyless Entry System)	●
	เซ็นทรัลล็อก (Central Door Locking System)	●	
	เครื่องเสียง 2DIN-วิทยุ ซีดี และเอ็มพี 3 (2DIN-Radio, CD and MP3)	●	–
	เครื่องเสียง 2DIN-วิทยุ ดีวีดี ซีดี และเอ็มพี 3 พร้อมจอภาพระบบสัมผัส ขนาด 6.2 นิ้ว (2DIN-Radio, DVD, CD and MP3 with 6.2 inch Touch Screen Monitor)	–	●
	ระบบเชื่อมต่อโทรศัพท์ แบบไร้สาย (Bluetooth)	–	●
	ช่องต่ออุปกรณ์ USB (USB Port)	●	
	เบาะหน้า (Front Row) - เบาะหนัง และวัสดุหนังสังเคราะห์ (Leather and Synthetic Leather Seats)	เบาะผ้า (Fabric Seat)	●
	- เบาะนั่งด้านคนขับ ปรับระดับสูง-ต่ำได้ (Driver Seat with Height Adjuster)	●	
	เบาะแถวที่สอง (2nd Row) - เบาะหนัง และวัสดุหนังสังเคราะห์ (Leather and Synthetic Leather Seats)	เบาะผ้า (Fabric Seat)	●
	- พนักพิงหลัง แยกพับ แบบ 40:20:40 (40:20:40 Separate Foldable Seat Back)	●	
	- เบาะนั่ง แยกพับ แบบ 40:60 (40:60 Separate Foldable Seat)	●	
	- พนักพิง ปรับเอน และพับไปด้านหน้า (Reclining Adjuster and Tumble-Type Fold-Up Function)	●	
	- เบาะนั่งปรับเลื่อน หน้า-หลัง (Sliding Function Seat) พร้อมที่พักแขน (Center Armrest)	●	
	เบาะแถวที่สาม (3rd Row) - เบาะวัสดุหนังสังเคราะห์ (Synthetic Leather Seats)	เบาะผ้า (Fabric Seat)	●
	- เบาะนั่ง แยกพับ แบบ 50:50 (50:50 Separate Foldable Seat)	●	
	- พนักพิงหลัง ปรับเอนได้ (Reclining Function)	●	
	ช่องเก็บของข้างประตูคู่หน้า และช่องเก็บของหลังเบาะนั่งคู่หน้า (Front Doors Pocket & Seat Back Pocket on Front Seat)	●	
	ช่องเก็บของอเนกประสงค์ หลังเบาะนั่งผู้โดยสารด้านหน้า (Seat Back Multi Purpose Pocket on Front Passenger Seat)	●	
	ช่องเก็บของ บริเวณคอนโซลกลาง แบบสไลด์เปิด-ปิด พร้อมช่องวางแก้วน้ำ (Storage Sliding Tray with Cup Holder on Floor Console)	●	
	ช่องใส่ขวดน้ำ ข้างประตูคู่หน้า และคู่หลัง (Front & Rear Doors with Bottle Holder)	●	
	ช่องวางแก้วน้ำ บริเวณเบาะผู้โดยสารแถวที่สาม (Cup Holder at 3rd Row Seat)	●	
	ถาดเก็บของอเนกประสงค์ ใต้เบาะนั่งผู้โดยสารด้านหน้า แบบ 2-Way (2-Way Convenient Tray under Front Passenger's Seat)	●	
	ตะขอสำหรับแขวนของ บริเวณเบาะนั่งผู้โดยสารด้านหน้า (Convenient Hook on Front Passenger Seat)	●	
	ราวมือจับ เหนือศีรษะ 5 ตำแหน่ง (Assist Grip x 5)	●	
	กล่องเก็บของ ใต้ห้องเก็บสัมภาระ พร้อมฝาปิด (Cargo Floor Box with Lid)	●	
	ช่องจ่ายกระแสไฟฟ้า DC 12 โวลต์ 3 ตำแหน่ง (DC 12V Accessory Power Socket x 3)	●	
	ลำโพง (Speakers)	4 ตำแหน่ง (x 4)	6 ตำแหน่ง (x 6)
ความปลอดภัย (Safety)	ระบบควบคุมเสถียรภาพการทรงตัว (ASC-Active Stability Control System)	●	
	ระบบป้องกันการลื่นไถล (TCL-Traction Control System)	●	
	ระบบช่วยออกตัว บนทางลาดชัน (HSA-Hill Start Assist System)	●	
	ระบบป้องกันล้อล็อก ขณะเบรก (ABS-Anti Lock Braking System)	●	
	ระบบกระจายแรงดันน้ำมันเบรก แบบอิเล็กทรอนิกส์ (EBD-Electronic Brake Force Distribution)	●	
	ระบบเสริมแรงเบรก (BA-Brake Assist)	●	
	ระบบไฟกะพริบฉุกเฉินอัตโนมัติ ขณะเบรกกะทันหัน (ESS-Emergency Stop Signal System)	●	
	ระบบป้องกันการโจรกรรม และระบบสัญญาณกันขโมย (Immobilizer System and Security Alarm System)	●	
	ระบบล็อกป้องกันการเปิดประตูหลังจากภายใน (Child Protection Rear Doors Lock)	●	
	ถุงลมนิรภัยด้านคนขับ และผู้โดยสารตอนหน้า (Driver and Passenger Airbags)	●	
	ระบบไฟสว่างอัตโนมัติเมื่อปลดล็อก และระบบไฟนำทางหลังดับเครื่องยนต์ (Welcome Light and Coming Home Light System)	●	
	ระบบเตือนคาดเข็มขัดนิรภัยด้านคนขับ และผู้โดยสารด้านหน้า (Seatbelt Reminder-Driver & Front Passenger Seat)	●	
	เข็มขัดนิรภัยคู่หน้าแบบดึงกลับ และระบบผ่อนแรงอัตโนมัติ ELR 3 จุด 2 ตำแหน่ง (Pretensioner with Force Limiter Front Seatbelts ELR x 2)	●	
	เข็มขัดนิรภัย สำหรับผู้โดยสารแถวที่ 2 แบบ ELR 3 จุด 3 ตำแหน่ง (2nd Row Seatbelt 3 Points ELR x 3)	●	
	เข็มขัดนิรภัย สำหรับผู้โดยสารแถวที่ 3 แบบ ELR 3 จุด 2 ตำแหน่ง (3rd Row Seatbelt 3 Points ELR x 2)	●	
	จุดยึดเบาะเด็ก ISOFIX 2 ตำแหน่ง (ISOFIX Child Restraint Mounting x 2)	●	
	กล้องมองภาพหลังด้านหลัง ขณะถอยจอด (Rear View Camera)	–	●

● = มี – = ไม่มี

ตารางข้อมูลเทคนิค (SPECIFICATIONS)

			GLS-LTD	GT
มิติและน้ำหนัก (Dimensions and Weights)	ความยาวตลอดคัน (Overall Length)	มม. (mm)	4,475	
	ความกว้างตลอดคัน (Overall Width)	มม. (mm)	1,750	
	ความสูง (Overall Height)	มม. (mm)	1,695	1,730
	ระยะฐานล้อ (Wheel Base)	มม. (mm)	2,775	
	ความกว้างช่วงล้อหน้า (Front Track)	มม. (mm)	1,520	
	ความกว้างช่วงล้อหลัง (Rear Track)	มม. (mm)	1,510	
	ระยะต่ำสุดถึงพื้น (Ground Clearance)	มม. (mm)	200	205
	รัศมีวงเลี้ยวแคบสุด (Minimum Turning Radius)	ม. (m)	5.2	
	น้ำหนักรถโดยประมาณ (Approximately Kerb Weight)	กก. (kg)	1,235	1,250
เครื่องยนต์ (Engine)	รหัสเครื่องยนต์ (Engine Code)		4A91	
	แบบเครื่องยนต์ (Type)		4 สูบ MIVEC DOHC 16 วาล์ว (4 Cylinders MIVEC DOHC 16 Valve)	
	ปริมาตรกระบอกสูบ (Total Displacement)	ซีซี (cc)	1,499	
	ความกว้างกระบอกสูบ x ช่วงชัก (Bore x Stroke)	มม. (mm)	75.0 x 84.8	
	อัตราส่วนกำลังอัด (Compression Ratio)		10 : 1	
	กำลังสูงสุด (Max. Output)	กิโลวัตต์ kW (แรงม้า ps) / รอบต่อนาที (rpm)	77 (105) / 6,000	
	แรงบิดสูงสุด (Max. Torque)	นิวตันเมตร N-m / รอบต่อนาที (rpm)	141 / 4,000	
ระบบเชื้อเพลิง (Fuel System)	ชนิด (Type)		หัวฉีดอิเล็กทรอนิกส์ ECI-MULTI 32 Bit (Electronically Controlled-Multi Point Injection 32 Bit)	
	ชนิดน้ำมัน (Fuel Type)		เบนซิน 91, 95 แก๊สโซฮอล์ E10, E20 (Benzine 91, 95 Gasohol E10, E20)	
	ความจุถังน้ำมัน (Fuel Tank Capacity)	ลิตร (litre)	45	
ระบบส่งกำลัง (Transmission)	แบบ (Type)		เกียร์อัตโนมัติ 4 จังหวะ พร้อมระบบ INC (Idle Neutral Control) (Automatic 4 Speed with INC (Idle Neutral Control)	
	อัตราทดเกียร์ (Gear Ratio)	1st	2.875	
		2nd	1.568	
		3rd	1.000	
		4th	0.697	
		เกียร์ถอยหลัง (Reverse)	2.300	
	อัตราทดเฟืองท้าย (Final Gear Ratio)		4.375	
ระบบบังคับเลี้ยว (Steering)	แบบ (Type)		แร็คแอนด์พิเนียน พร้อมระบบเพาเวอร์ควบคุมด้วยไฟฟ้า (Rack and Pinion Type with Electric Power Steering : EPS)	
ระบบกันสะเทือน (Suspensions)	หน้า (Front)		แบบอิสระแม็คเฟอร์สันสตรัท คอยล์สปริง พร้อมเหล็กกันโคลง และเหล็กค้ำหัวโช้ค (MacPherson Strut Coil Springs with Stabilizer Bar and Built-in Strut Bar)	
	หลัง (Rear)		ทอร์ชั่นบีม (Torsion Beam)	
ระบบเบรก (Brakes)	หน้า (Front)		ดิสก์เบรก แบบมีช่องระบายความร้อน (Ventilated Disc Brake)	
	หลัง (Rear)		ดรัมเบรก (Drum Brakes)	
ล้อและยาง (Wheels and Tires)	ขนาดล้ออัลลอย (Alloy Wheels)		15" x 5.5J แบบ Mono-Tone	16" x 6.5J แบบ Machine Finished Two-Tone
	ขนาดยาง (Tires Size)		185/65 R15	205/55 R16

หมายเหตุ : • รายละเอียด และส่วนประกอบของรถยนต์จริงที่จำหน่าย อาจแตกต่างจากภาพที่ปรากฏในโบรชัวร์ บริษัท มิตซูบิชิ มอเตอร์ส (ประเทศไทย) จำกัด ขอสงวนสิทธิ์ในการเปลี่ยนแปลงด้านรายละเอียดได้ตามความเหมาะสมโดยไม่ต้องแจ้งให้ทราบล่วงหน้า ทั้งนี้ โปรดสอบถามรายละเอียดเพิ่มเติมด้านข้อมูลเทคนิค อุปกรณ์มาตรฐาน และส่วนประกอบของรถยนต์จากผู้จำหน่ายรถยนต์มิตซูบิชิที่ได้รับการแต่งตั้งอย่างเป็นทางการเท่านั้น • สีรถที่ปรากฏในโบรชัวร์ อาจแตกต่างจากสีรถที่จำหน่ายจริง เนื่องจากระบบการพิมพ์

ตุลาคม 2563

ขนาดและมิติตัวรถ (มม.) DIMENSIONS (mm)

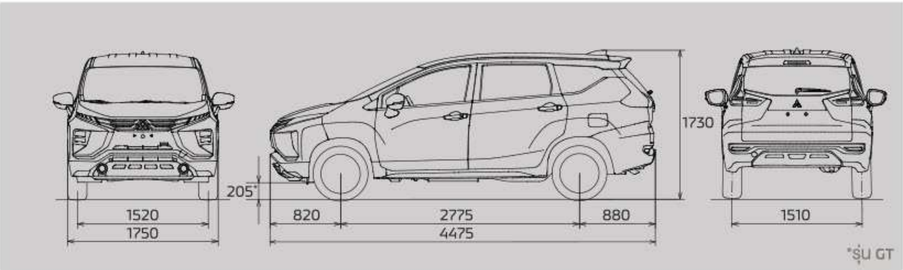

สีตัวรถ (BODY COLOR)

[X37] JET BLACK MICA

[U28] GRAPHITE GRAY

[U25] STERLING SILVER

[W81] QUARTZ WHITE PEARL

ลงทะเบียนทดลองขับ

www.mitsubishi-motors.co.th | MitsubishiMotorsTH

M-DRIVE APPLICATION
ครบทุกข้อมูลรถ
และข้อมูลบริการหลังการขาย

DIAMOND WARRANTY
5 ปี หรือ 100,000 กม.
*ทั้งนี้ขึ้นกับการรับประกันตามรายละเอียดคู่มือประจำรถ

ฟรี ค่าแรงเช็กระยะ
5 ปี หรือ 100,000 กม.
*แล้วแต่ระยะใดถึงก่อน

DIAMOND PROTECTION
ประกันภัยชั้น 1

24 HR บริการช่วยเหลือฉุกเฉิน
02-039-5785

24 HR CALL CENTER
02-079-9500

XPANDER
XPANDER